WEMOB

Estações de Recarga para Veículos Elétricos

Motores | Automação | Energia | Transmissão & Distribuição | Tintas

www.weg.net

CONECTANDO

VOCÊ AO FUTURO

DA MOBILIDADE

Os veículos elétricos são uma tendência mundial, e ter um carregador será indispensável nesse novo cenário. Por isso, a WEG criou a linha de Estações de Recarga para Veículos Elétricos **WEMOB**, desenvolvida especialmente para atender as necessidades de potência, velocidade de recarga e segurança que você precisa.

AS ESTAÇÕES DA LINHA **WEMOB** *SÃO FORNECIDAS COM DISPOSITIVOS DE PROTEÇÃO ELÉTRICA PARA SUA* ***PERFEITA INSTALAÇÃO***

TECNOLOGIA
SUSTENTABILIDADE
EFICIÊNCIA
VELOCIDADE
SEGURANÇA

Tanto no modelo Wall, projetado para residências e condomínios, quanto no modelo Parking, desenvolvido para shoppings, estacionamentos e espaços públicos, as Estações de Recarga **WEMOB** proporcionam maior segurança e proteção para você e seu veículo elétrico do que uma tomada elétrica convencional, além de recarregar as baterias de maneira rápida e confiável, preservando sua vida útil.

www.weg.net

WALL

ALTA PERFORMANCE ALIADA À PRATICIDADE

CABO DE **4,7 M** INCLUSO

A Estação de Recarga **WEMOB WALL** foi desenvolvida para uso interno ou externo (IP54) em garagem ou estacionamento. Com design moderno, compacto e fixado na parede, a Wall é perfeita para residências e condomínios. Com 7,4 kVA de potência, você poderá recarregar as baterias do seu veículo elétrico com mais do que o dobro da potência de um carregador padrão que acompanha o veículo elétrico, completando a recarga total em pelo menos metade do tempo estimado.

MAIS QUE O DOBRO DA POTÊNCIA

DE UM CARREGADOR CONVENCIONAL

PRINCIPAIS CARACTERÍSTICAS

- Modelo WEMOB-007-1T2
- Potência máxima: 7,4 kVA monofásico
- Tensão: 220 V CA - monofásico / bifásico
- LED indicador multicolorido
- Plugue tipo T2
- Cabo com 4,7 m
- Funções de proteção contra curto-circuito, sobrecorrente e falha de comunicação
- Chave mecânica de bloqueio / liberação recarga
- Proteção contra impactos externos IK08
- Grau de proteção IP54

www.weg.net

PARKING

GERENCIANDO E COMPARTILHANDO

ENERGIA PELA CIDADE

A Estação de Recarga **WEMOB PARKING** foi desenvolvida especialmente para uso compartilhado em estacionamentos públicos e privados. Sua tecnologia inovadora assegura elevada sustentabilidade, permitindo a recarga de dois veículos elétricos simultaneamente.

A experiência de uso é facilitada pelo display LCD colorido de 7” com controle de acesso seguro via RFID, aplicativo para celular ou através de operação automática.

O gerenciamento remoto inteligente é realizado através do protocolo global Open Charge Point Protocol – OCPP, que permite conectar as estações de recarga com os usuários e operadores através de portais na nuvem.

6x

A POTÊNCIA

DE UM CARREGADOR PADRÃO

EM 3 VERSÕES

COM E SEM CABO/DISPLAY

PRINCIPAIS CARACTERÍSTICAS

- Modelo WEMOB-P
- Potência máxima: 2 x 22 kVA
- Tensão 380 V CA trifásico
- Tela com display LCD 7" colorido
- Painel LED multicolorido
- Plugue Tipo 2
- Funções de proteção contra curto-circuito, sobretensão, sobrecorrente e falha de comunicação
- OCPP 1.6

ESPECIFICAÇÕES TÉCNICAS

		WALL	PARKING		
MODELO	Modelo	WEMOB-W-007-1T2	WEMOB-P-022-E-3G-R-2S2	WEMOB-P-022-E-3G-R-H-2S2	WEMOB-P-022-E-3G-R-H-2T2
	Código	14802239	15059690	14919530	15063497
ENTRADA CA	Tensão de alimentação	220 V CA ±10% F+N/F+F[1)]	380 V CA ±10% (trifásico) 3F+N[1)]		
	Frequência	60 Hz ±5%	60 Hz ±5%		
	Potência máxima de entrada	≤ 7,5 kVA	≤ 44,4 kVA		
	Detecção de falta à terra (RCD)	30 mA CA + 6 mA CC + DR tipo A	DR tipo B		
SAÍDA CA	Potência máxima de saída	7,4 kVA[1)]	2x 22 kVA[1)]		
	Tensão de saída	220 V CA monofásico	380 V CA trifásico		
	Corrente de saída	Até 32 A	Até 32 A		
CARACTERÍSTICAS MECÂNICAS	Quantidade de tomadas	1 cabo + conector	2 soquetes	2 soquetes	2 cabos + conector
	Tipo de conector	Tipo 2	Tipo 2		
	Tamanho do cabo de conexão	4,7 m	-	-	4,7 m
	IHM LCD 7" colorida	-	-	Incluso	Incluso
	Proteção contra impactos externos	IK08	IK08 (IK10 opcional)		
	Grau de proteção	IP54	IP54		
	Cor padrão	Branco liso 68041	Branco liso 68041		
	Temperatura ambiente	0 a 45 °C	0 a 45 °C		
	Temperatura de armazenamento	-10 a 70 °C	-10 a 70 °C		
	Dimensão sem conector/soquete AxLxP (mm)	375 x 275 x 190	1.610 x 280 x 180		
	Dimensão com conector/soquete AxLxP (mm)	375 x 434 x 190	1.610 x 352 x 180	1.610 x 352 x 180	1.610 x 598 x 180
	Peso	≤ 7,2 kg	40 kg	40 kg	52 kg
PROTEÇÕES	Sobrecorrente	Incluso	Incluso		
	Sobretensão	-	Incluso		
	Falha de comunicação com VE	Incluso	Incluso		
	Curto-circuito	Incluso - externo	Incluso		
ACESSÓRIOS ADICIONAIS	Disjuntor	Incluso - externo	Incluso - interno		
	DR	Incluso - externo	Incluso - interno		
	DPS	Incluso - interno	Incluso - interno		
CARACTERÍSTICAS ADICIONAIS	Medição de energia	-	Incluso		
	Identificação	LED RGB	LED RGB		
	Interação com o usuário	Automático	Automático / RFID / APP		
NORMAS ATENDIDAS	IEC 62955	Sim	Sim		
	IEC 61851-1	Sim	Sim		
	IEC 61439-7	Sim	Sim		
COMUNICAÇÃO	OCPP 1.6 JSON	-	Incluso		
	RFID	-	Incluso		
	WEMOB Management Platform (Plataforma / APP / API)	-	Opcionais		
	GPRS	-	Incluso[2)]		
	Ethernet	-	Incluso		

Notas: 1) Consulte a opção 110 V monofásico (Wall) ou 220 V trifásico (Parking) para operação com metade da potência.
2) Deverá ser providenciado pelo cliente um chip bem como a escolha da operadora e o pagamento pelos serviços de comunicação de dados são de responsabilidade do cliente.

WALL

ORIENTAÇÕES DE INSTALAÇÃO

A Estação de Recarga para VE deve ser instalada apenas em estruturas compatíveis com as especificações técnicas.

Especificações Mecânicas

1 - A Estação de Recarga **WEMOB WALL** deverá ser fixada na vertical e em superfície plana com os 4 (quatro) conjuntos de parafusos e buchas 6 x 30 mm fornecidos.

2 - Para garantir condições adequadas de operação e maior vida útil da estação, devem ser observados os requisitos a seguir:

- Não expor a temperaturas elevadas
- Não expor a ambientes corrosivos
- Não expor a materiais combustíveis
- Deve ser instalada em ambiente ventilado
- Evitar vibração excessiva
- Prever espaço suficiente para permitir a circulação dos usuários

Especificações Elétricas

1 - Bitola mínima dos condutores: Fase: 1x6,0 mm^2
Neutro: 1x6,0 mm^2
Terra: 1x6 mm^2

2 - O circuito externo de alimentação da estação deve possuir disjuntor de 32 A ou superior (curva C, apropriadamente dimensionado de acordo com a bitola e comprimento da fiação) e interruptor diferencial residual de corrente nominal de 40 A ou superior com sensibilidade de 30 mA CA.

3 - Realizar o aterramento adequado na estação. A resistência de aterramento deverá ser menor que 5 (cinco) Ohms.

WALL

DIMENSÕES (mm)

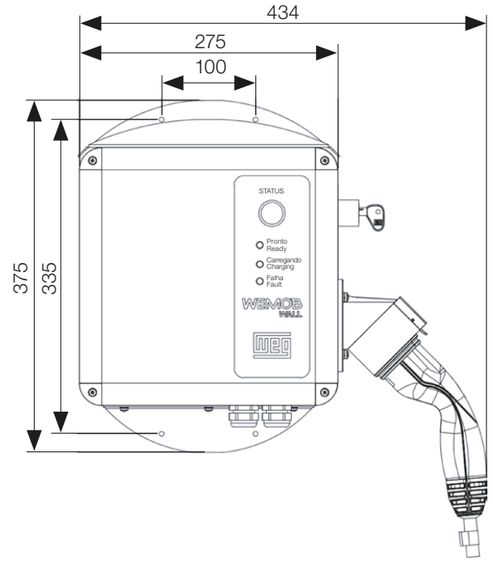

Detalhes mecânicos da Estação de Recarga para VE vista frontal

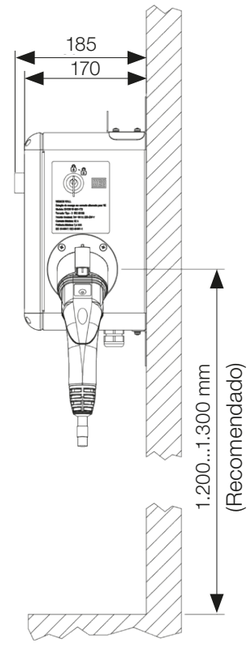

Detalhes mecânicos da Estação de Recarga para VE vista lateral / posição de montagem

PARKING

ORIENTAÇÕES DE INSTALAÇÃO

Especificações Mecânicas

1 - A base da estação deverá ser fixada ao solo através de uma base de concreto com FCK mínimo de 25 MPa e com dimensões mínimas conforme desenho.
2 - A base da estação deverá estar devidamente nivelada nos dois eixos horizontais.
3- Para a fixação da base deverão ser utilizados os 4 (quatro) chumbadores (3/8" x 3") fornecidos.
4 - Deverá ser previsto pelo menos um conduíte de 1,1/2" (40 mm) para entrada de cabos.
5 - Para garantir condições de operação e maior vida útil da estação, devem ser observados os requisitos abaixo:
- Não expor a temperaturas elevadas
- Não expor a ambientes corrosivos
- Não expor a materiais combustíveis
- Deve ser instalada em ambiente ventilado
- Prever espaço mínimo de 1 (um) metro em torno da estação para permitir a circulação dos usuários. Recomenda-se prever barreira física para evitar a colisão entre o veículo e a estação.

6 - A estação deve ser fixada à base com os 4 (quatro) parafusos de Inox M8x25 fornecidos.
7 - A estação deve ser posicionada de forma a evitar reflexo de lâmpadas e/ou luz solar em sua tela.
8 - As cotas mínimas para a base de concreto deverão ser consideradas conforme as cotas indicadas no desenho abaixo.

Especificações Elétricas

1 - Bitola mínima dos condutores: Fase: 3x25 mm²
Neutro: 1x25 mm²
Terra: 1x25 mm²
2 - Caso instalado disjuntor geral a montante da Estação de Recarga (disjuntor geral externo), o mesmo deverá ser no mínimo de 80 A/curva C.
3 - A resistência de aterramento deverá ser menor que 5 (cinco) Ohms.

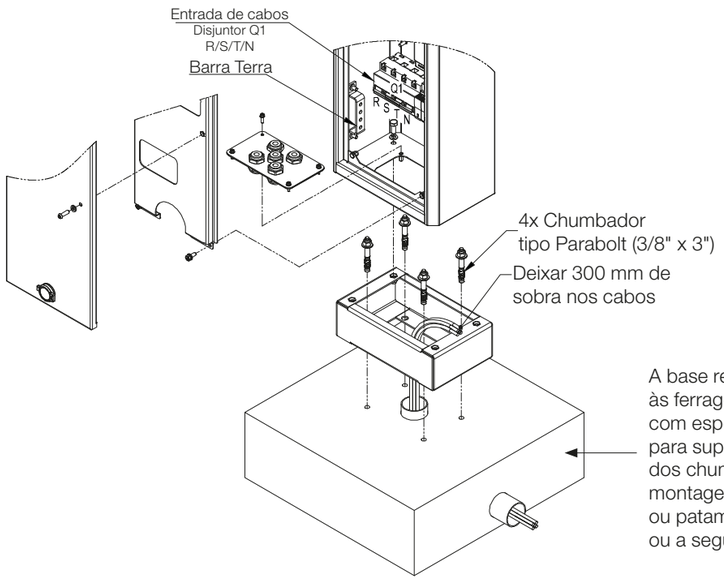

A base recomendada deverá ser integrada às ferragens adjacentes à estrutura civil com espessura de fundação em 150 mm para suportar adequadamente a fixação dos chumbadores. Não indicado montagem em tablado/base sobreposto ou patamar que comprometa a ergonomia ou a segurança da torre.

PARKING

DIMENSÕES (mm)

WEMOB-P-022-E-3G-R-2S2

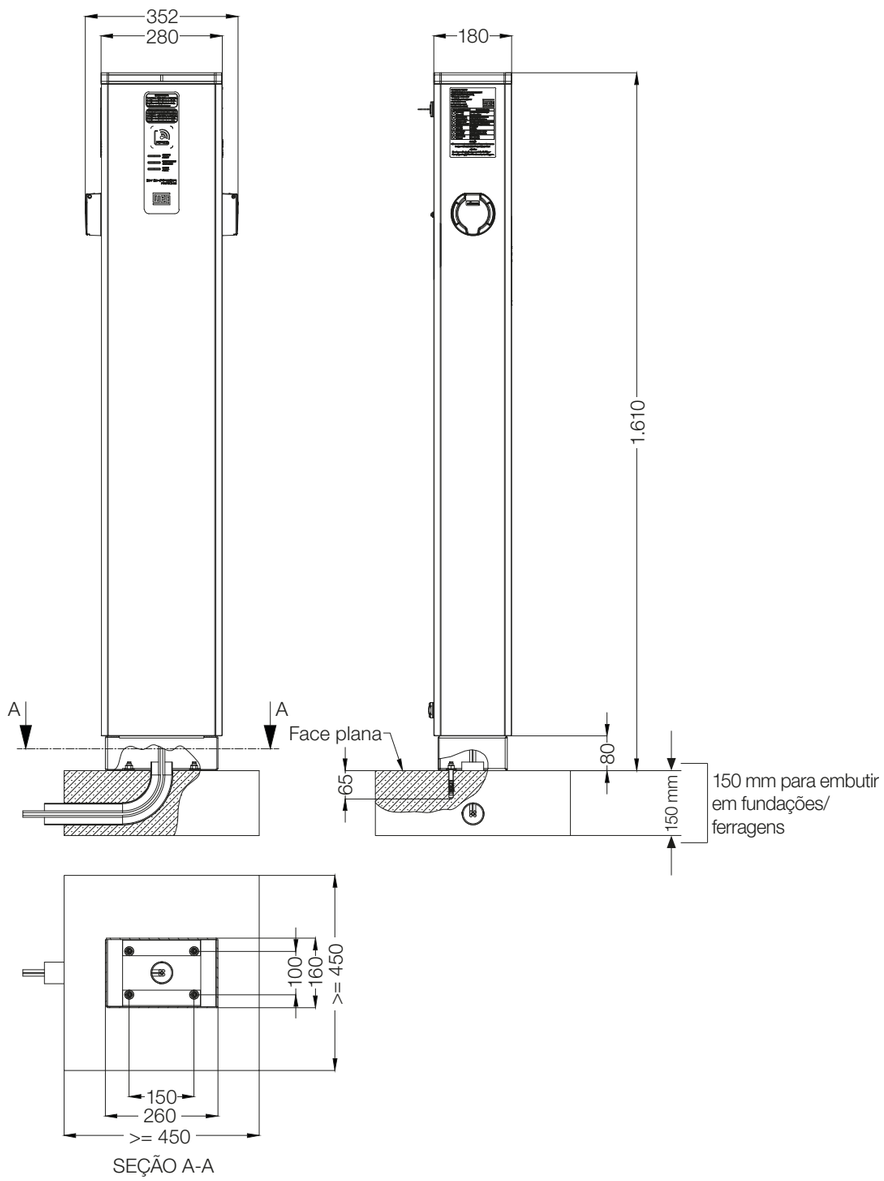

PARKING

DIMENSÕES (mm)

WEMOB-P-022-E-3G-R-H-2S2

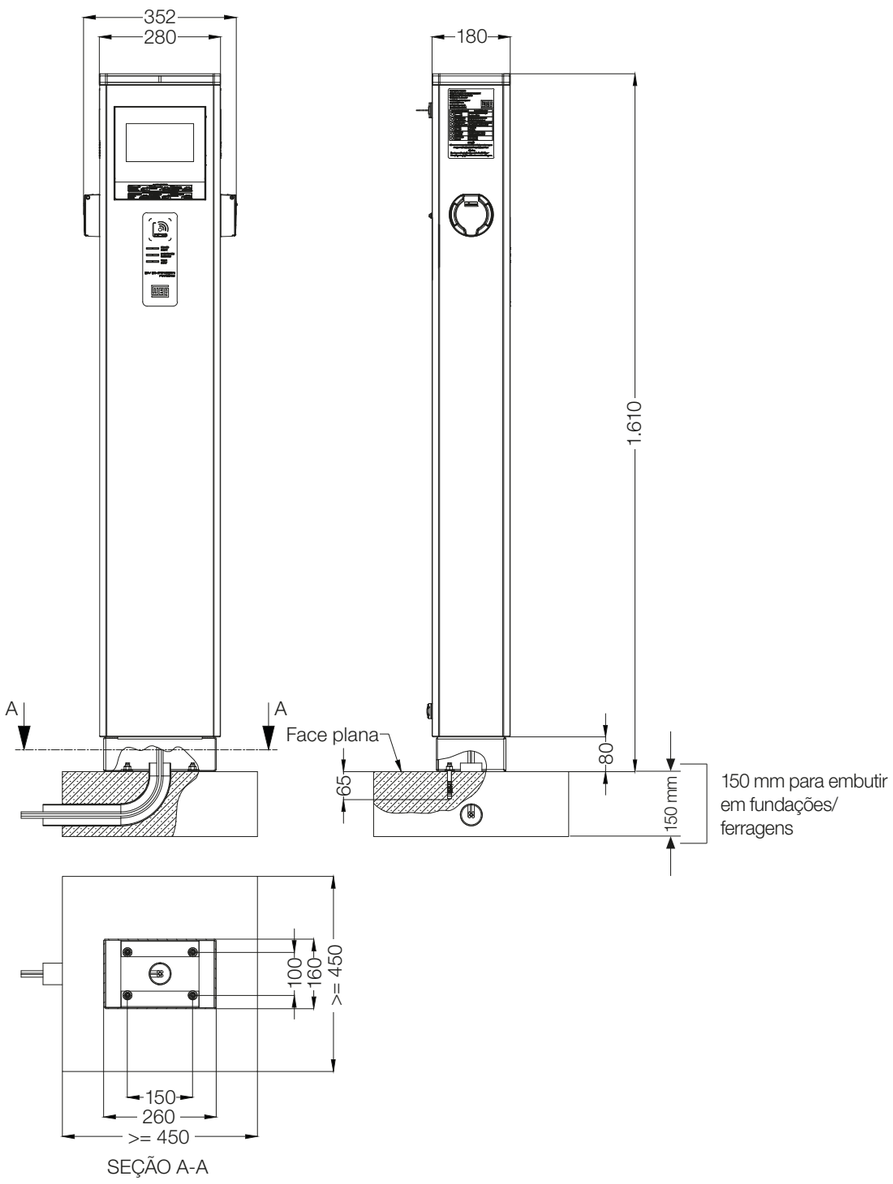

www.weg.net

PARKING

DIMENSÕES (mm)

WEMOB-P-022-E-3G-R-H-2T2

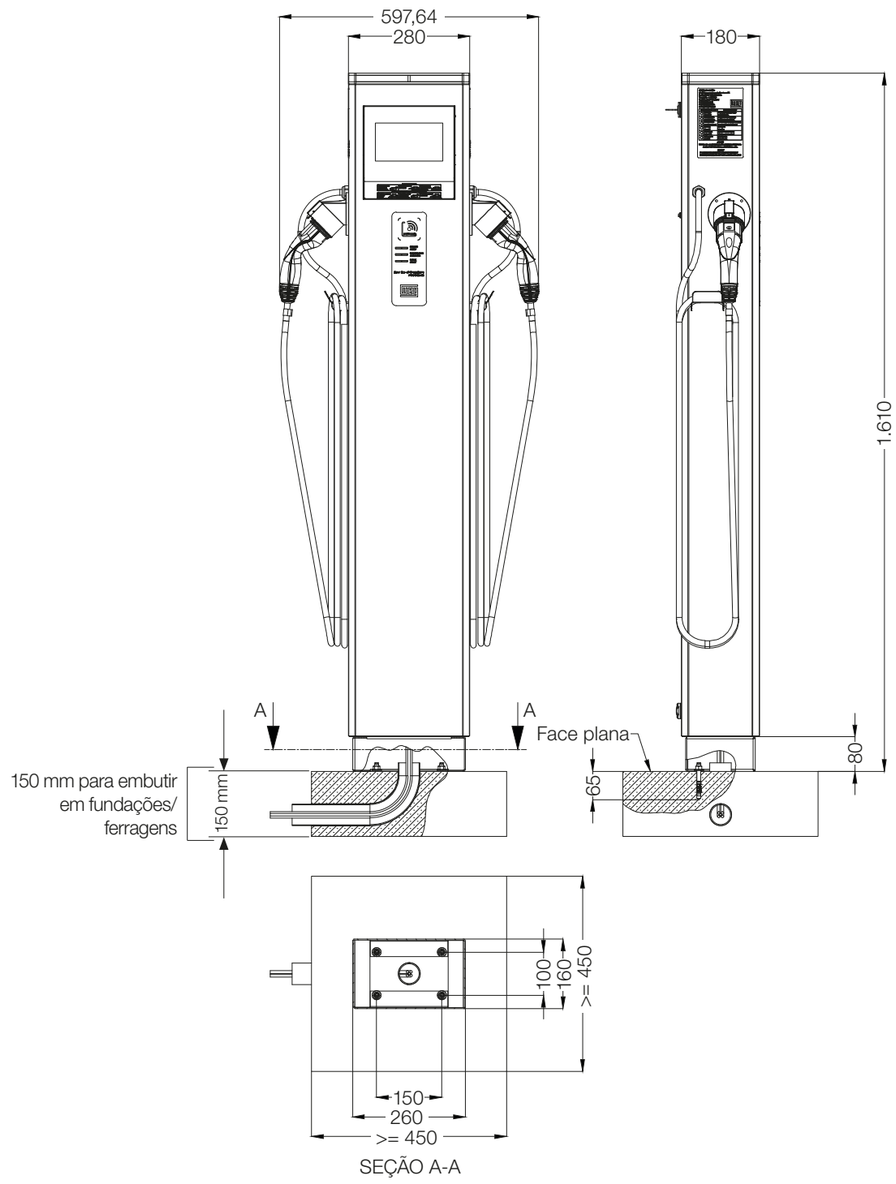

www.weg.net

INOVAÇÃO COM SUSTENTABILIDADE

Há mais de 50 anos, a WEG transforma energia em soluções. Entre os maiores líderes globais em máquinas elétricas e tecnologias de automação para a indústria e sistemas de energia, a WEG está preparada para o mercado de mobilidade elétrica com o lançamento das suas estações de recarga para veículos elétricos.

Para a WEG a inovação tecnológica diz respeito, principalmente, ao desenvolvimento de novas tecnologias, novos produtos e materiais que visam o aumento da eficiência, redução de custos, melhoria da qualidade e redução da matéria-prima nos produtos.

Dessa forma a WEG fica mais competitiva, conquista novos mercados, se mantém sustentável e contribui para o desenvolvimento do planeta.

Presença global é essencial. Entender o que você precisa também.

Presença Global
Com mais de 30.000 colaboradores por todo o mundo, somos um dos maiores produtores mundiais de motores elétricos, equipamentos e sistemas eletroeletrônicos. Estamos constantemente expandindo nosso portfólio de produtos e serviços com conhecimento especializado e de mercado. Criamos soluções integradas e customizadas que abrangem desde produtos inovadores até assistência pós-venda completa.

Com o *know-how* da WEG, a linha de ***estações de recarga de veículos elétricos*** **WEMOB** é a escolha certa para sua aplicação e seu negócio, com segurança, eficiência e confiabilidade.

Disponibilidade é possuir uma rede global de serviços

Parceria é criar soluções que atendam suas necessidades

Competitividade é unir tecnologia e inovação

Conheça +

Produtos de alto desempenho e confiabilidade, para melhorar o seu processo produtivo

Excelência é desenvolver soluções que aumentem a produtividade de nossos clientes, com uma linha completa para automação industrial.

Acesse: **www.weg.net**

youtube.com/wegvideos

Conheça as operações
mundiais da WEG

www.weg.net

AUTOMAÇÃO

+55 47 3276.4000

automacao@weg.net

Jaraguá do Sul - SC - Brasil

Cód: 50094133 | Rev: 04 | Data (m/a): 03/2020.

Sujeito a alterações sem aviso prévio.
As informações contidas são valores de referência.